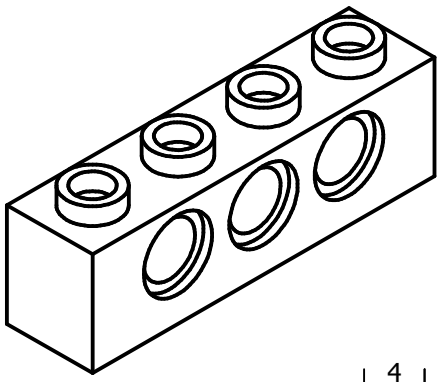

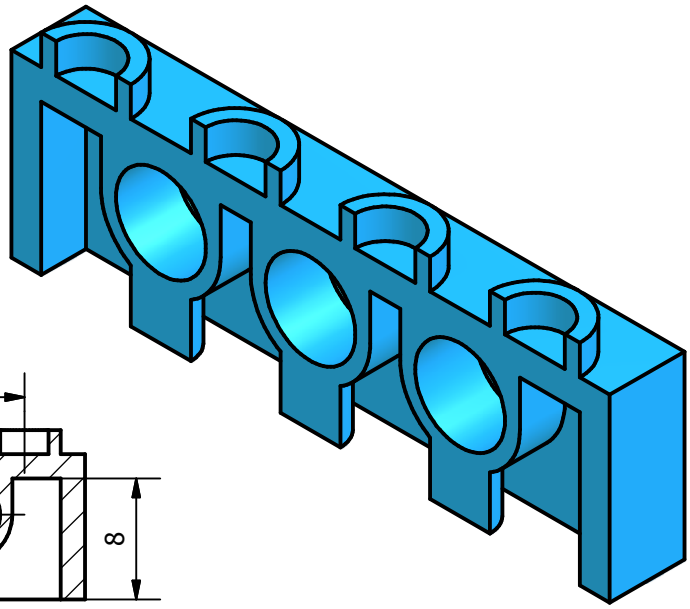

A-A (2 : 1)

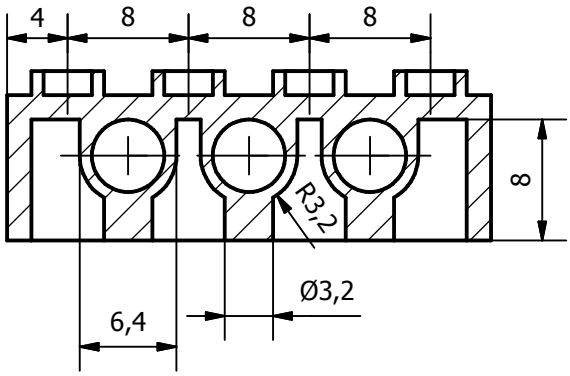

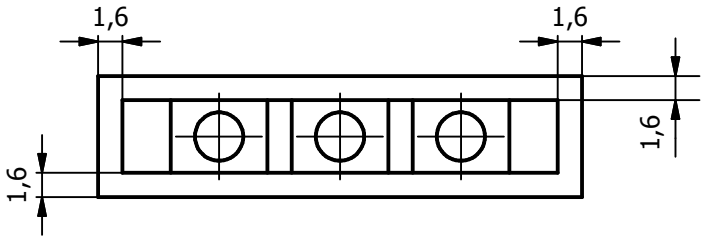

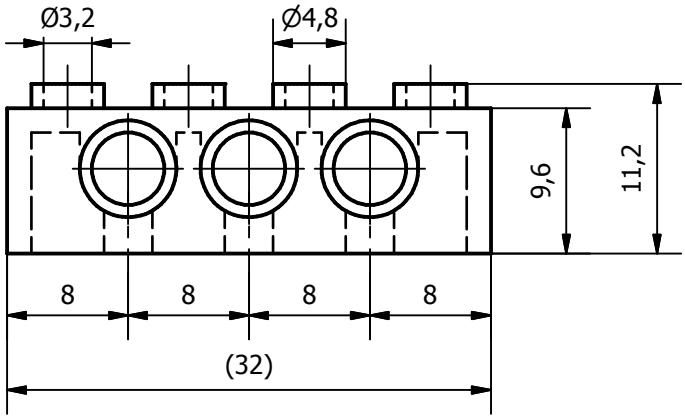

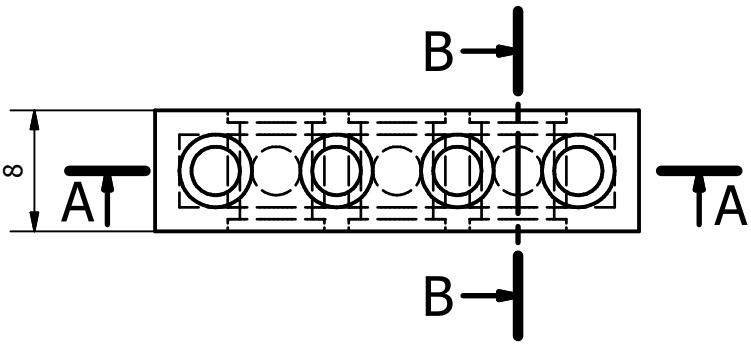

B-B (2 : 1)

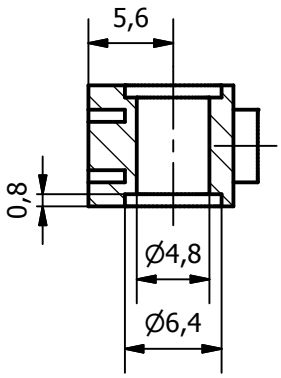

Progettato da:	Materiale:	Approvato da:	Data:	
Somis	Plastica		09/04/2011	
www.somis.name		Progetto:	Numero disegno: 3701	
		Titolo: Technic Brick 1x4 with Holes	Revisione: 0	Foglio: 1 di 1